HAVART
TRANSPORTS
MANUTENTION

Rue de Heuseux, 42 – 4630 MICHEROUX
Tel : 04/ 377.37.54 – Fax : 04/ 377.55.57
www.havart.be email : info@havart.be

TRANSPORT – GRUE – DEMENAGEMENT INDUSTRIEL – MANUTENTION – LOCATION – ENTREPOSAGE

Grue électrique Galizia G35e / Capacité 4to

Tableau de Charge : Flèche Principale.

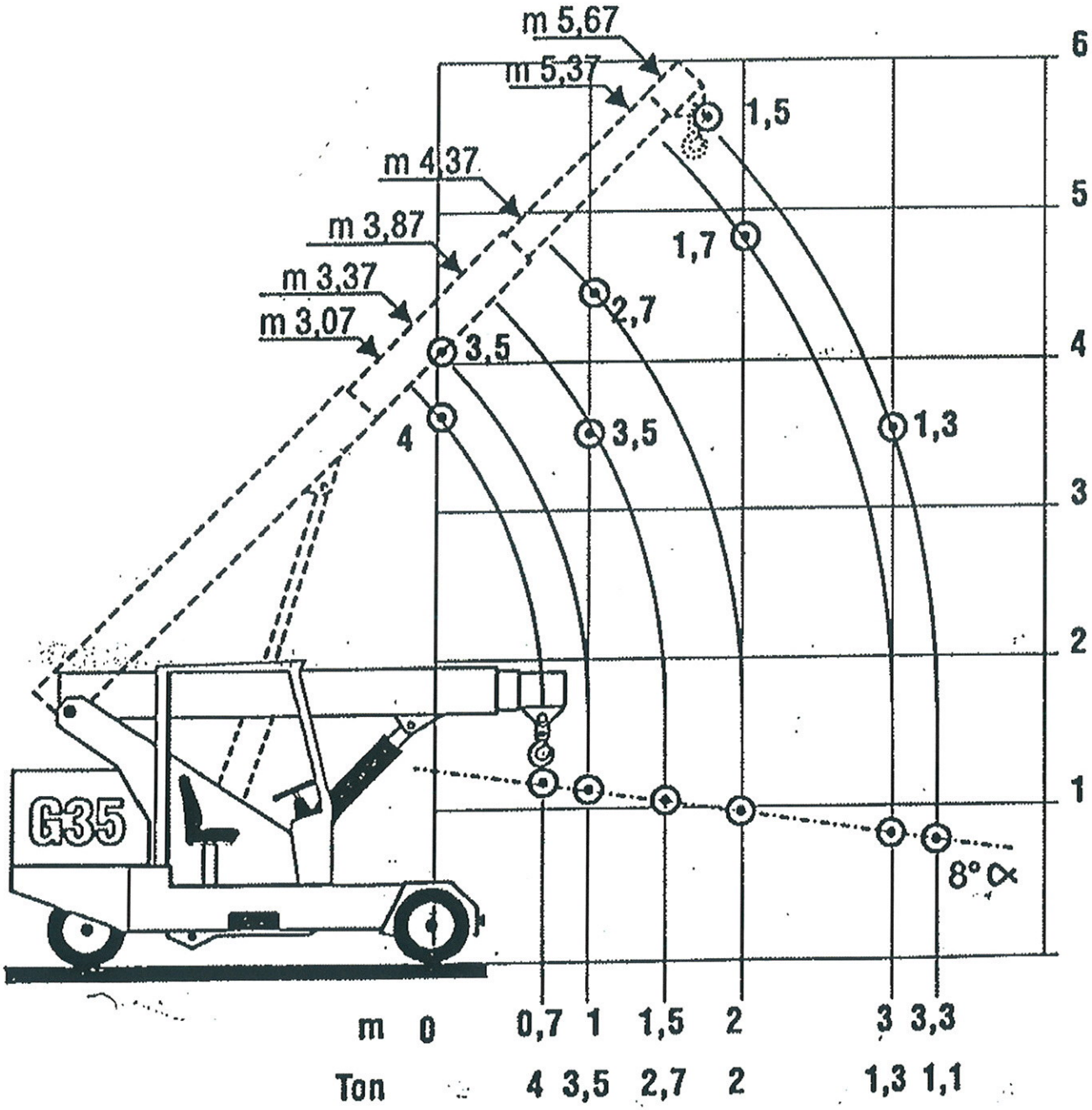

HAVART
TRANSPORTS
MANUTENTION

Rue de Heuseux, 42 – 4630 MICHEROUX
Tel : 04/ 377.37.54 – Fax : 04/ 377.55.57
www.havart.be email : info@havart.be

TRANSPORT – GRUE – DEMENAGEMENT INDUSTRIEL – MANUTENTION – LOCATION – ENTREPOSAGE

Tableau de charge : Avec fléchette de 1.7m.

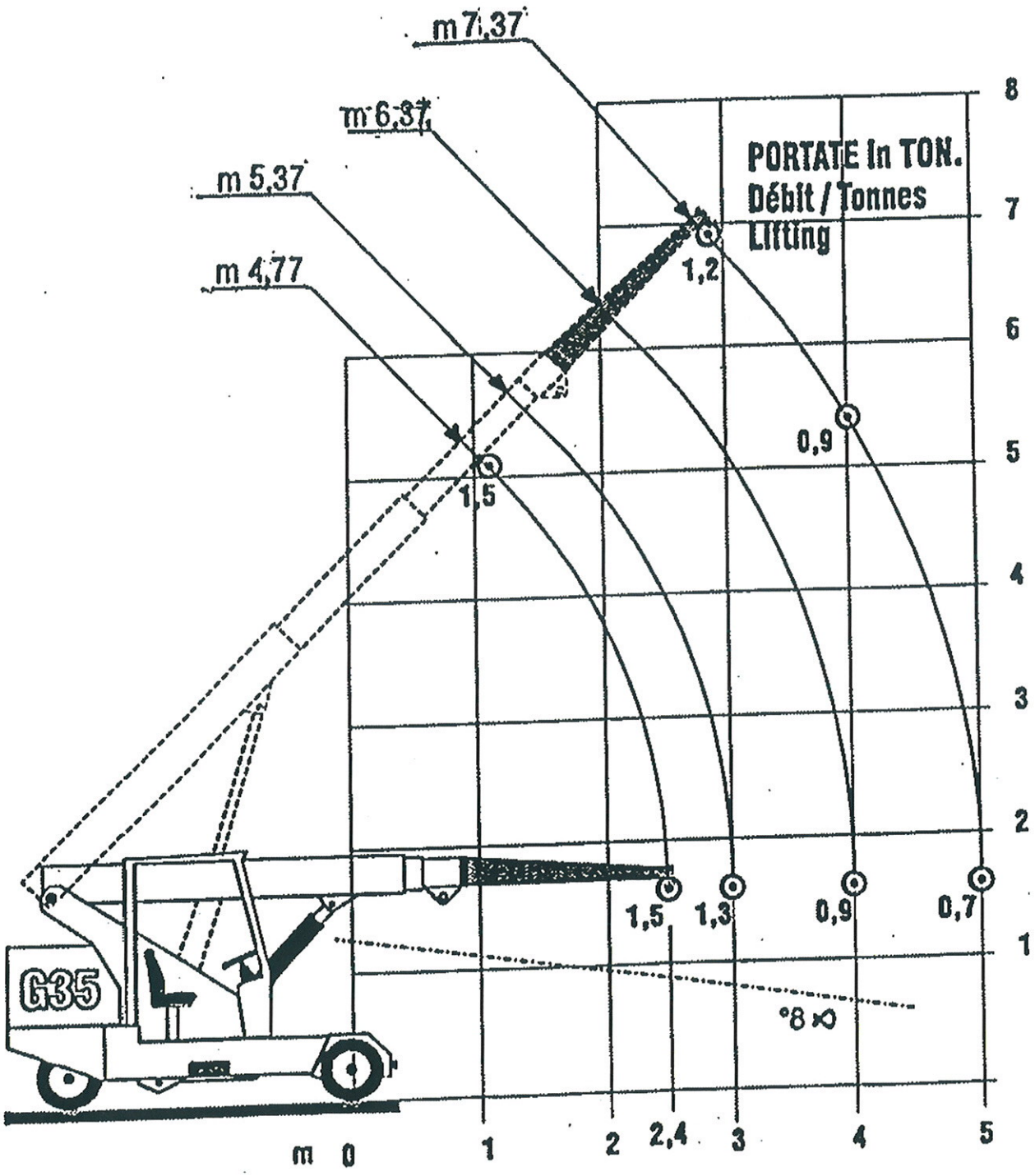

HAVART
TRANSPORTS
MANUTENTION

Rue de Heuseux, 42 – 4630 MICHEROUX
Tel : 04/ 377.37.54 – Fax : 04/ 377.55.57
www.havart.be email : info@havart.be

TRANSPORT – GRUE – DEMENAGEMENT INDUSTRIEL – MANUTENTION – LOCATION – ENTREPOSAGE
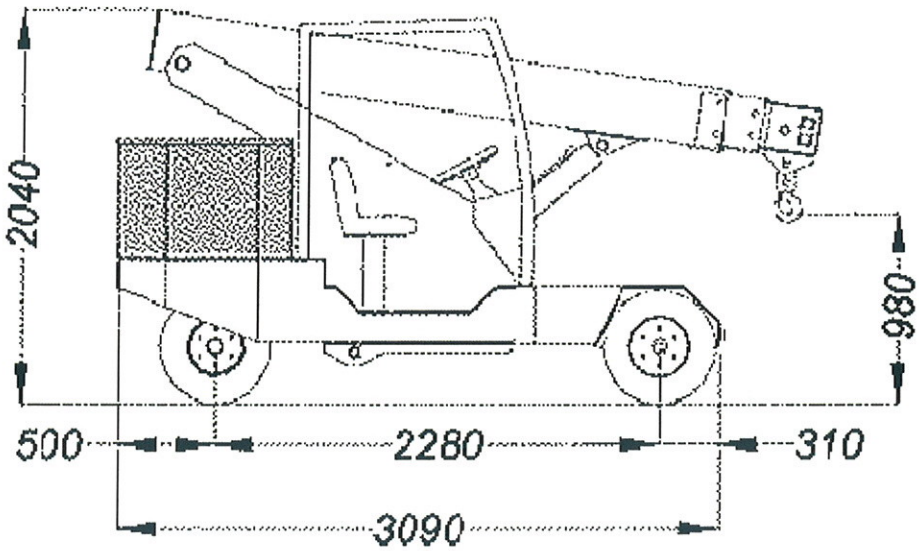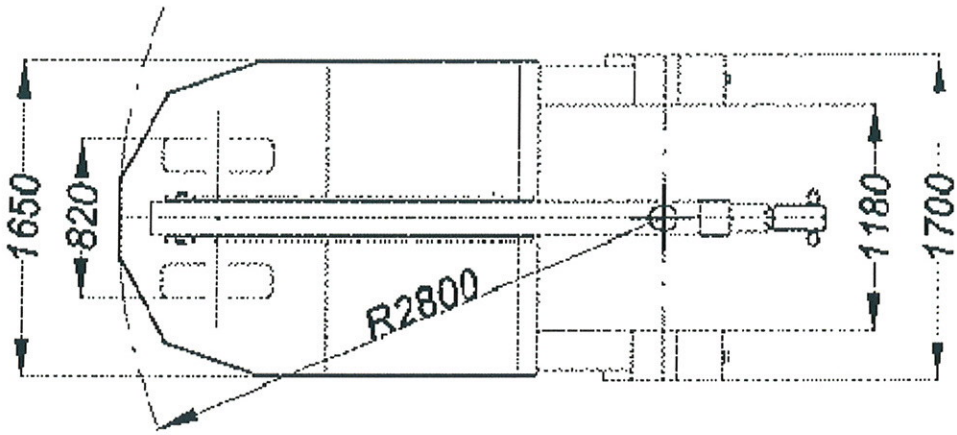
Dimensions de la grue / Poids 4000kg